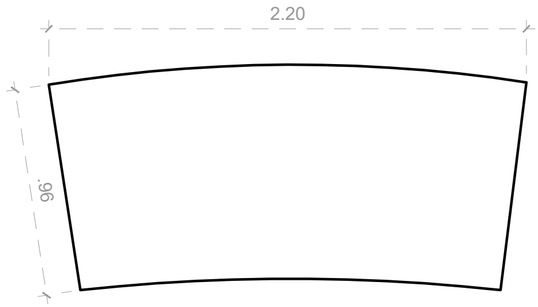


01 PLANTA BAIXA
esc: 1:20

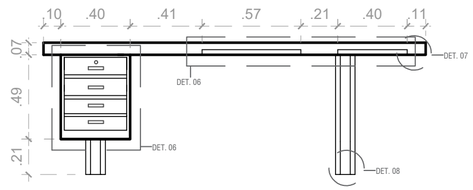


02 VISTA FRONTAL
esc: 1:20

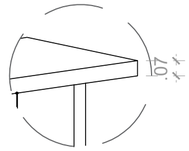


07 DET. TAMPO
esc: 1:20

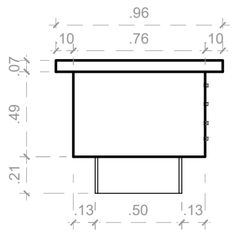





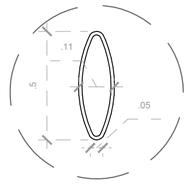


08 DET. PÉS
esc: 1:20

03 VISTA LATERAL
esc: 1:20

04 VISTA TRASEIRA
esc: 1:20

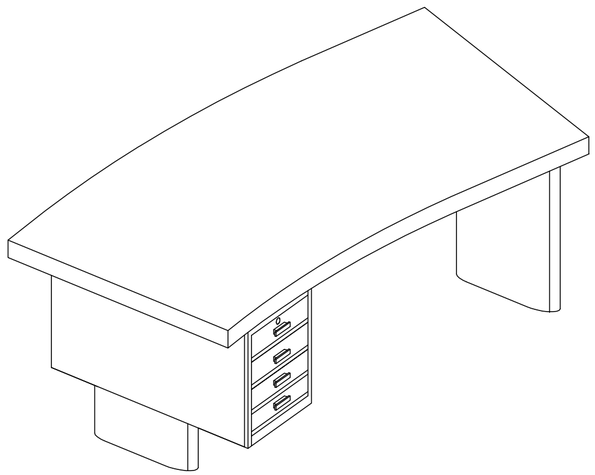

05 ISOMETRIA
esc: 1:20

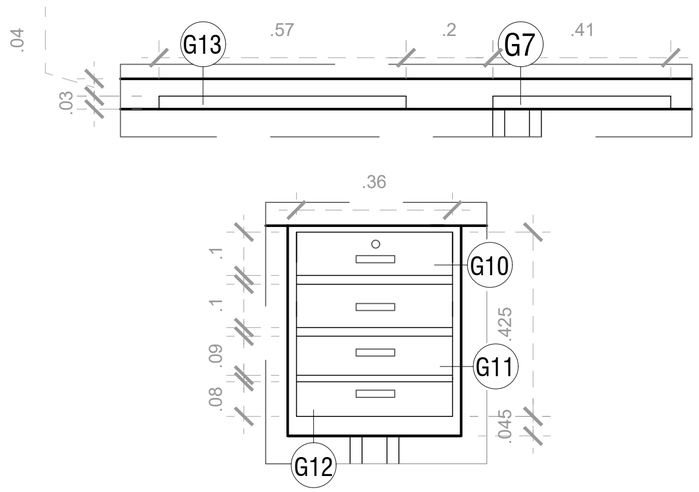


06 DETALHE GAVETAS
esc: 1:10



MESA DE TRABALHO DE CHEFIA EM AMDEIRA COM FOLHEADO EM PADRÃO SUCUPIRA, FORMADA POR UM TAMPO CURVO, DOIS PÉS ELÍPTICOS, QUATRO GAVETAS COM PUXADORES DE MADEIRA, DOIS APOIOS DE BRAÇO DE MADEIRA DE CORRER E TRAVAMENTOS LONGITUDINAIS

DIMENSÕES: 0,77 x 2,20 X 0,96 M

MATERIAL: MADEIRA E FERRAGENS

NOTA 01 - PARA O DETALHAMENTO DAS GAVETAS, OLHAR PRANCHA 50

LEVANTAMENTO DE MOBILIÁRIO DO PALÁCIO GUSTAVO CAPANEMA

CONTEÚDO
PROJETO EXECUTIVO DA MESA DE TRABALHO TIPO 23 - PGC - MT - 6

PROJETO 914BRZ1157 EDUCAÇÃO DE QUALIDADE NO BRASIL: POR UMA EDUCAÇÃO INCLUSIVA, EQUITATIVA E DE QUALIDADE, COM OPORTUNIDADES DE APRENDIZAGEM PARA TODOS.

CONTRATO UNESCO SA-129/2025

AUTOR: YRVIN DUARTE

DATA
13/04/2025

ESCALA
INDICADO

FOLHA
34/50